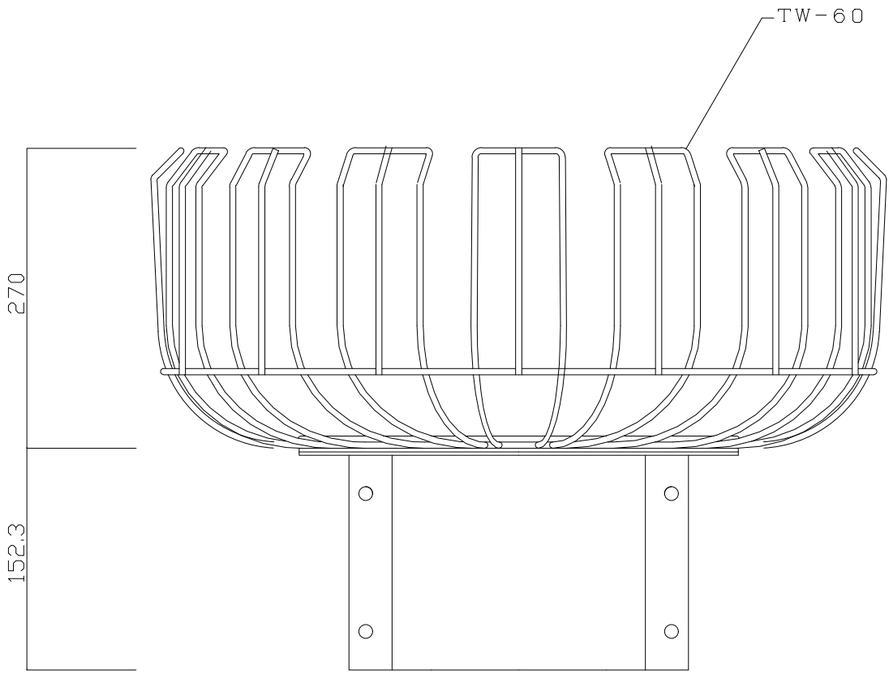

正面 立面図 1／4

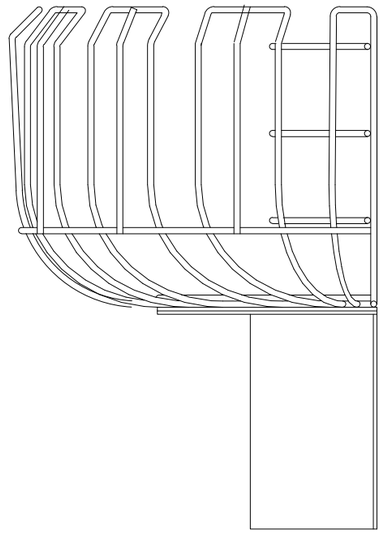

側面 立面図 1／4

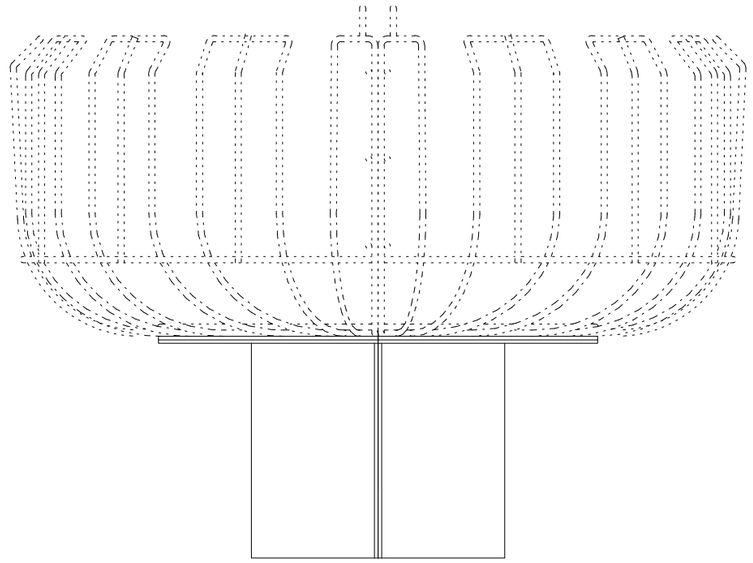

断面 図 1／4

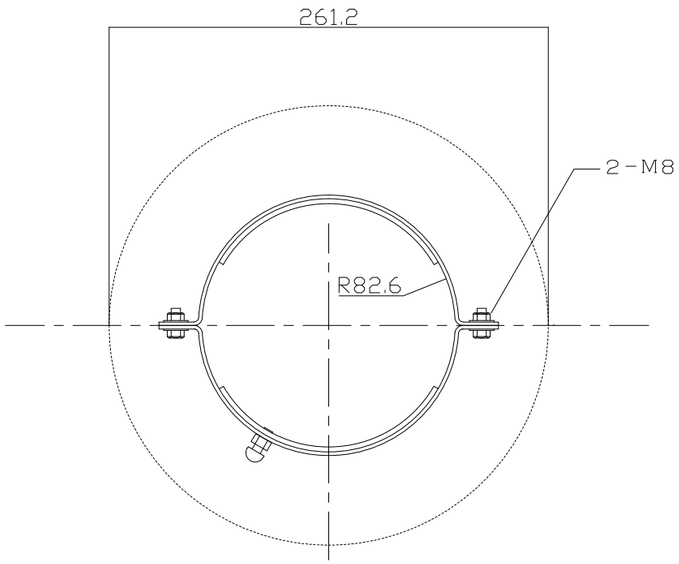

平 面 伏 図 1／4

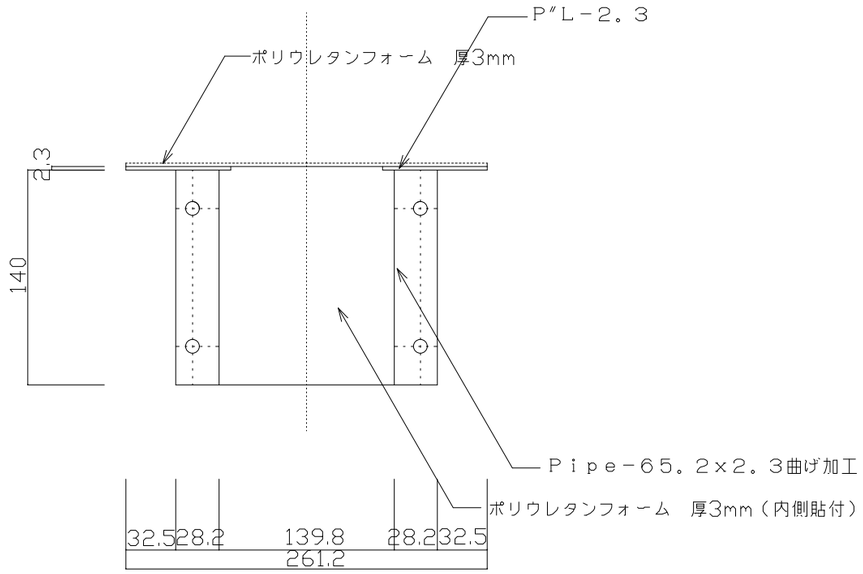

後面 立面図 1／4

特記事項（台座部） 本体使用部材 ： SWRM 本体重量・・ ： 6.0kg（片方3.0kg） 塗装・被服・ ： サビ止め塗装（グリーン）	特記事項(バスケット部) 本体使用部材 ： SWRM（本体重量 3.0kgx2） 塗装・被服・ ： 塩化ビニール被服仕上げ 容量・・・・ ： 42.0L（片21.0L） 使用花株・・ ： 24～34株（片12～17株）	工事名称 BASKET 花灯かり	図面名 公共バスケット 花灯かり 台座（139.8-B） ITO SHOJI CO. LTD.	縮尺 1／4 図面No. ／ 枚の内