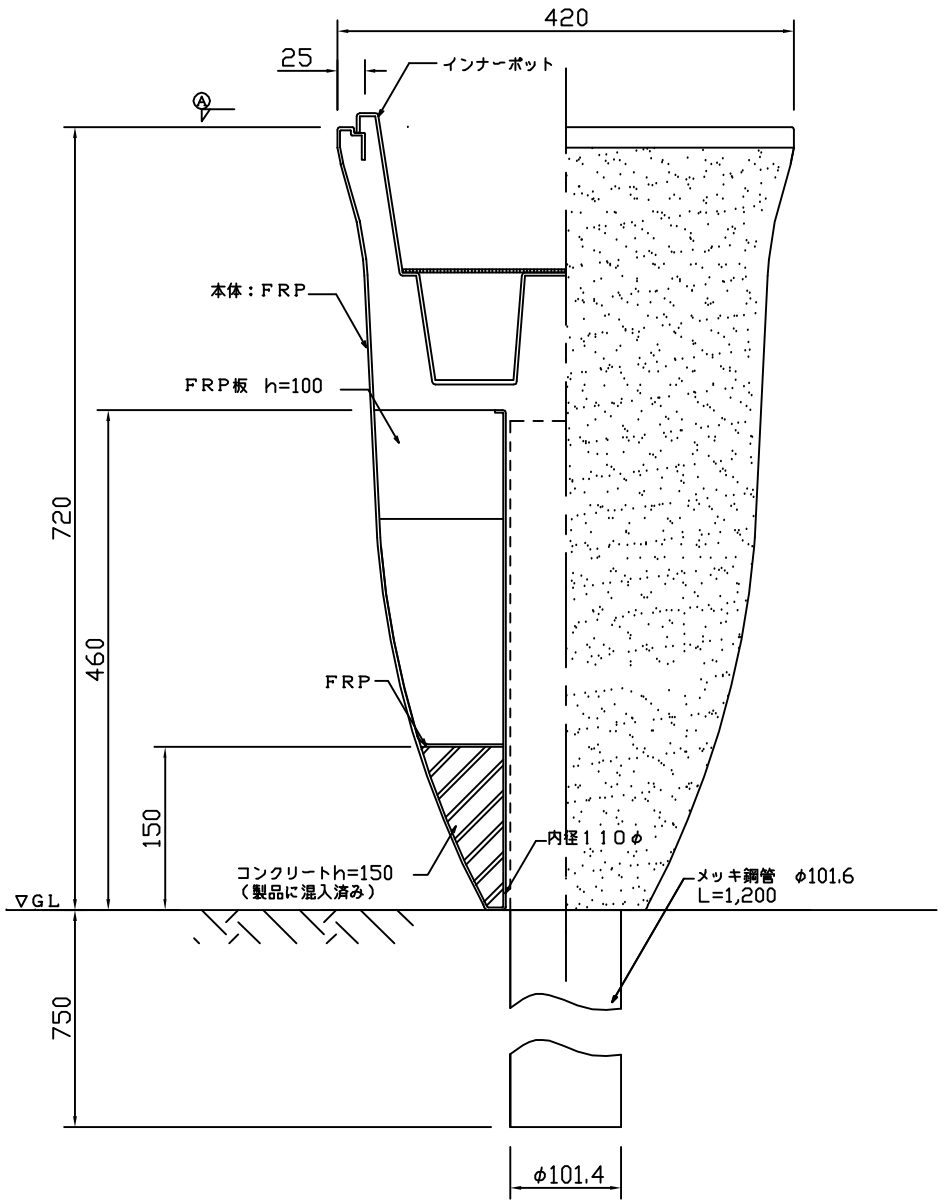

断面図 S＝1／5

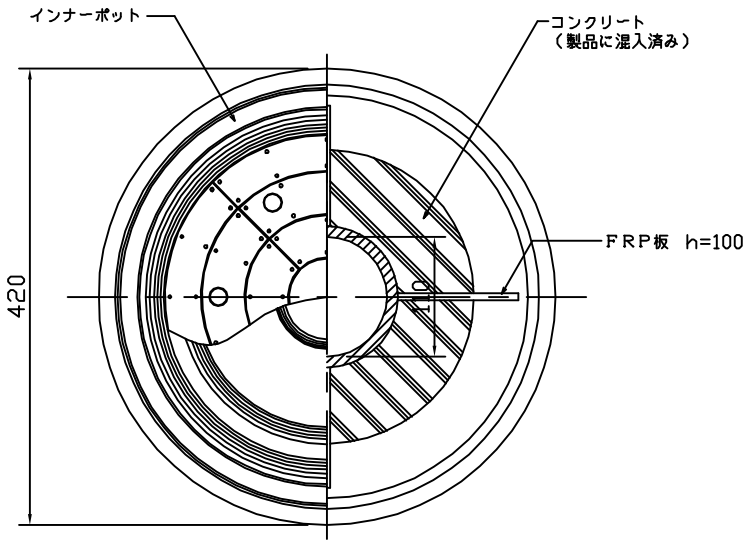

平面図 S＝1／5

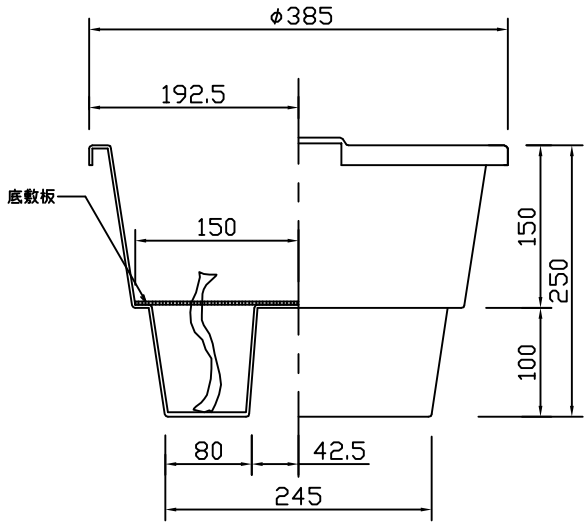

インナーポット S＝1／5

〒567-0036
大阪府茨木市上穂積4丁目5番39号
株式会社 伊藤商事

特記事項		設計	名称	図面名	縮尺
本体使用部材 ： FRP（一部コンクリート）	インナーポット ： ポリプロピレン製（付属品：2個付）	??	????????? ???42−75?	埋設型	1／5
本体重量・・ ： 約13kg	インナーポット容量 ： 12リットル			ITO SHOJI CO. LTD.	図面No.
	インナーポット重量 ： 1kg				／ 枚の内
	メッキ鋼管（付属品）： STK400 φ101.4				